Vorwahlzähler, elektronisch

LCD-Vorwahlzähler	1 oder 2 Vorwahlen – Impuls, Zeit – 5 kHz (AC+DC)	Codix 907 / 908

Alle wesentlichen Zählerfunktionen bieten die Impuls- und Zeitvorwahlzähler Codix 907 und 908 in einem erstaunlichen Preis-Leistungsverhältnis.

Aufgrund ihrer geringen Einbautiefe und der steckbaren Schraubklemmen lassen sich die Zähler bequem und einfach installieren; die 2-zeilige LCD-Anzeige lässt sich optional zusätzlich beleuchten. So wird das Ablesen auf den ersten Blick noch leichter.

RoHS

3 Jahre / years Gewährleistung / warranty
Made in Germany by Kübler

Spannungsversorgung | Temperaturbereich | DIN Frontplatte | Klartextprogrammierung | Hohe Schutzart | Zählfrequenz | Steckbare Schraubklemme | Vorwahlen 907: 1 / 908: 2 | Mehrfachfunktion | LCD-Anzeige | Multicolor-Anzeige

Leistungsstark

- Für Impuls, Zeit und Position.
- Addierend und subtrahierend.
- Reset automatisch bei Erreichen der Vorwahl, per Taste oder elektrisch.
- Codix 907: 1 Vorwahl / Codix 908: 2 Vorwahlen.
- 2 x 6-stellige Anzeige und Vorwahlindikatoren von -999999 bis +999999.
- Anzeige mit oder ohne Hinterleuchtung, 2-farbig.

Einfach

- Steckbare Schraubklemmen.
- Klartextprogrammierung.
- Dekadentastatur.
- DC oder AC Spannungsversorgung.
- Geringe Einbautiefe.
- Hohe Schutzart (IP65) mit integrierter Frontplattendichtung.
- Mit Vorwahlindikatoren.

Bestellschlüssel

6.90 X . 0 1 0 X . X A 0
(a) (b) (c) (d) (e)

a *Anzahl der Vorwahlen*
7 = 1 Vorwahl
8 = 2 Vorwahlen

b *Ausgänge*
0 = Relais

c *LCD-Ausführung*
0 = nicht hinterleuchtet
1 = grün hinterleuchtet
4 = 2-farbig, negativ rot / grün hinterleuchtet

d *Spannungsversorgung*
0 = 230 V AC
1 = 115 V AC
3 = 11 ... 30 V DC

e *Eingangspegel*
A = 4 ... 30 V DC

Lieferumfang
- Vorwahlzähler
- Spannbügel
- 8-polige Schraubklemme
- 7-polige Schraubklemme
- Bedienungsanleitung

© Fritz Kübler GmbH, Irrtümer und Änderungen vorbehalten. 02/2024

LCD-Vorwahlzähler	1 oder 2 Vorwahlen – Impuls, Zeit – 5 kHz (AC+DC)	Codix 907 / 908

Zubehör / Montagebeispiel

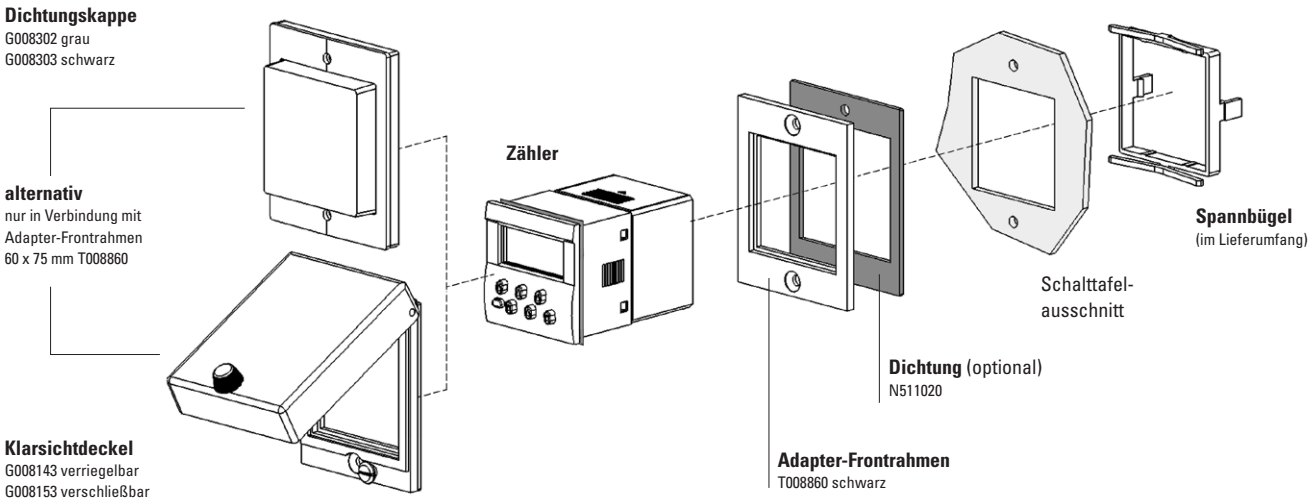

		Typ / Größe	Beschreibung		Bestell-Nr.	passende Dichtung
Adapter-Frontrahmen		**55 x 55 mm**	für Ausschnitt 50 x 50 mm oder ø 50,5 mm auf 45 x 45 mm	grau schwarz	**T008170** **T008171**	**N511017**
		55 x 55 mm	für Ausschnitt 50 x 50 mm auf 45 x 45 mm	schwarz	**T008853**	**N511004**
		60 x 75 mm	für Ausschnitt 50 x 50 mm auf 45 x 45 mm	schwarz	**T008860**	**N511020**
		72 x 72 mm	für Ausschnitt 68 x 68 mm auf 45 x 45 mm	grau schwarz Gegenhalter	**T008176** **T008177** **T009420**	**N511016**
		ø 72 mm	für Ausschnitt ø 60 mm auf 45 x 45 mm	schwarz	**N510226**	–
Dichtungskappe IP65		**K2**	nur in Verbindung mit Adapter-Frontrahmen 60 x 75 mm T008860	transparent / grau transparent / schwarz	**G008302** **G008303**	–
Klarsichtdeckel IP65		**2 Dv** (auf Rahmen montiert)	Deckel verriegelbar, für Ausschnitt 50 x 50 mm, nur in Verbindung mit Adapter-Frontrahmen 60 x 75 mm T008860	transparent / schwarz	**G008143**	–
		2 Dvs (auf Rahmen montiert)	Deckel verschließbar, für Ausschnitt 50 x 50 mm, nur in Verbindung mit Adapter-Frontrahmen 60 x 75 mm T008860	transparent / schwarz	**G008153**	–
Aufbaurahmen		**Ausschnitt 50 x 50 mm**	für Schnappmontage auf 35 mm Hut-Schiene nach DIN	chromatiert	**G300003**	
Schraubklemme (Ersatzteil)			1 ... 8, Raster 3,81 9 ... 15, Raster 5,08	8-polig 7-polig	**N100498** **N100548u002**	

im Lieferumfang

© Fritz Kübler GmbH, Irrtümer und Änderungen vorbehalten. 02/2024

LCD-Vorwahlzähler	1 oder 2 Vorwahlen – Impuls, Zeit – 5 kHz (AC+DC)	Codix 907 / 908

Technische Daten

Allgemeine technische Daten

Anzeige		2-zeilige, 2 x 6-stellige LCD-Anzeige (obere Zeile 9 mm, untere Zeile 7 mm, Sonderzeichen 2 mm hoch)
	Standard	positiv grün (optional hinterleuchtet)
	2-farbig	obere Zeile: negativ, rot hinterleuchtet untere Zeile: negativ, grün hinterleuchtet
Betriebstemperatur		-10 °C ... +50 °C (nicht betauend)
Lagertemperatur		-25 °C ... +75 °C
Relative Luftfeuchtigkeit (bei +40 °C)		93% (nicht betauend)
Höhe		bis 2000 m

Mechanische Kennwerte

Schutzart		IP65 (frontseitig)
Gewicht	AC-Ausführung	ca. 250 g
	DC-Ausführung	ca. 150 g

Elektrische Kennwerte

Spannungsversorgung	AC	115/230 V, ±10%, 50/60 Hz, max. 6,5 VA
	DC	11 ... 30 V , max. 4 W
Externe Absicherung	230 V AC	T 0,1 A
	115 V AC	T 0,125 A
	11 ... 30 V DC	T 0,2 A
Datensicherung		> 10 Jahre, EEPROM
Zähleingangsarten	Impulszähler	cnt.dir, up.dn, quad
	Zeitzähler	FrErun, InpA.InpB., InpB.InpB.
Sensor-Spannungsversorgung		
	AC Versorgung	24 V DC -40/+15%, 50 mA bei 230 V AC, 40 mA bei 115 V AC
	DC Versorgung	max. 50 mA, angeschlossene Spannungsversorgung ist durchgeschleift
Gerätesicherheit	Auslegung nach	EN 61010 Teil 1
	Schutzklasse	2
	Einsatzgebiet	Verschmutzungsgrad 2

Eingänge

Zähleingänge		A und B (Timer: A = Gate)
Polarität der Eingangssignale		programmierbar für alle Eingänge gemeinsam NPN/PNP
Eingangswiderstand		10 kΩ
Zählfrequenz		typ. 5 kHz (Details s. Bedienungsanleitung) bedämpfbar auf 30 Hz (mechanische Kontakte)
Steuer- / Reseteingänge		Lock, Reset
Mindestimpulsdauer der Steuer- / Reseteingänge		statisch /1 ms
Schaltpegel bei AC/DC-Versorgung		
	4 ... 30 V DC: LOW	0 ... 2 V DC
	HIGH	3,5 ... 30 V DC
Impulsform		beliebig, Schmitt-Trigger Eingänge

Ausgänge

Schaltspannung		max. 250 V AC / 110 V DC
Schaltstrom		max. 3 A AC/DC min. 30 mA DC
Schaltleistung		max. 750 VA / 90 W
Ausgang 1		
Mech. Lebensdauer (Schaltspiele)		2×10^7
Anz. der Schaltspiele bei 3 A / 250 V AC		1×10^5
Anz. der Schaltspiele bei 3 A / 30 V DC		1×10^5
Relais mit Schließkontakt, programmierbar als Öffner oder Schließer		
Ausgang 2		
Mech. Lebensdauer (Schaltspiele)		20×10^6
Anz. der Schaltspiele bei 3 A / 250 V AC		5×10^4
Anz. der Schaltspiele bei 3 A/30 V DC		5×10^4
Relais mit Wechselkontakt		
Ansprechzeit der Ausgänge	Impulszähler	< 15 ms
	Zeitzähler	< 10 ms

Zulassungen

CE-konform gemäß	
EMV-Richtlinie	2014/30/EU
RoHS-Richtlinie	2011/65/EU
Niederspannungsrichtlinie	2014/35/EU

© Fritz Kübler GmbH, Irrtümer und Änderungen vorbehalten. 02/2024

LCD-Vorwahlzähler	1 oder 2 Vorwahlen – Impuls, Zeit – 5 kHz (AC+DC)	Codix 907 / 908

Anschlussbelegung

Pin	Signal- und Steuereingänge
1	Sensor-Spannungsversorgung
2	GND (0 V DC)
3	INP A (Signaleingang A)
4	INP B (Signaleingang B)
5	RESET (Rücksetzeingang)
6	LOCK (Tastaturverriegelung)
7	n. c.
8	n. c.

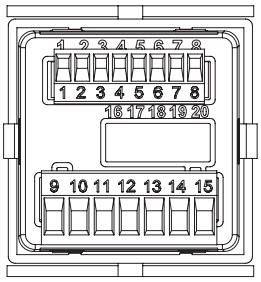

Pin	Ausführung mit Relais
9	Relaiskontakt C.
10	Relaiskontakt N.O.
11	Relaiskontakt C.
12	Relaiskontakt N.O.
13	Relaiskontakt N.C.
14	AC: 115/230 V AC N~ DC: 11 ... 30 V DC
15	AC: 115/230 V AC L~ DC: GND (0 V DC)

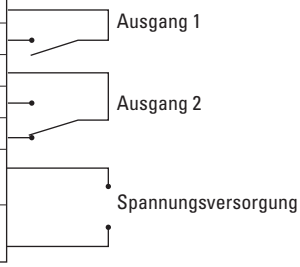

Maßbilder

Maße in mm [inch]

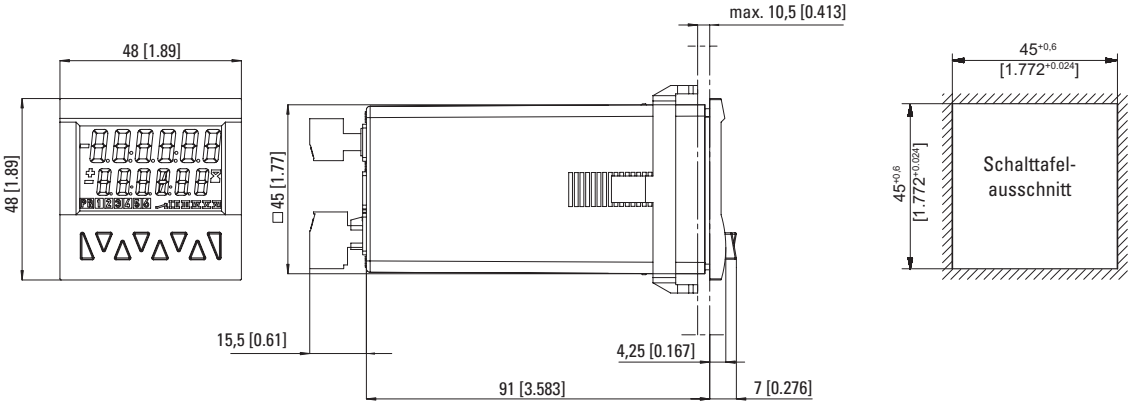

© Fritz Kübler GmbH, Irrtümer und Änderungen vorbehalten. 02/2024