Compteurs horaires, électroniques

Compteurs horaires LED | h, min, sec ou hh.mm.ss (DC) | Codix 523

Le Codix 523 est un compteur horaire ou un chronomètre à alimentation externe offrant 4 types d'entrées de démarrage et d'une base de temps réglable individuellement.

Son affichage LED à 6 digits affiche les signaux d'entrée PNP ou NPN utilisés pour la mesure de largeur d'impulsion ou de durée de période.

Tension d'alimentation | Cadre avant DIN | Plage de températures | Niveau de protection élevé | Menu d'aide à la programmation | Compteur horaire | Resolution

Puissant

- Haute précision grâce à la base de temps par quartz.
- Boîtier robuste – protection IP65.
- Affichage LED très lumineux, hauteur 8 mm.
- Réglage individuel de la base de temps
  - heures, minutes ou secondes, réglage encore plus précis grâce au point décimal affichant jusqu'à 3 décimales.
  - résolution minimale : microseconde.
  - base de temps heures (minutes et secondes affichées en temps réel).
- Temps de démarrage bref
  - détecte les impulsions entrantes déjà 16 msec après la mise sus tension => pas de pertes d'impulsions en cas de démarrage simultané du moteur.
- Fonction de marche/arrêt réglable individuellement
  - 2 entrées marche/arrêt permettent la réalisation de 4 principes de mesure différents comme p. ex. la mesure active ou passive de largeur d'impulsion, la mesure de durée de période à l'aide d'une seule entrée ou d'entrées séparées.

Facile d'utilisation et universel

- Grandes touches – presser l'une des touches pour commuter l'affichage (utilisable même avec des gants).
- Programmation
  - Programmation et utilisation simples et unifiées guidées par un menu.
  - Passage en mode programmation même pendant le fonctionnement, avec message de confirmation.
- Repositionnement manuel ou électrique
  - Sécurité d'utilisation grâce à la fonction de repositionnement verrouillable.
- Valeur de repositionnement librement programmable
  - Temps auquel commence le comptage.
- En alternative aux entrées HTL, des appareils sont disponibles avec un niveau d'entrée de 4 ... 30 V pour un affichage en parallèle avec un automate programmable.
- Sortie en option : impulsion d'horloge à une fréquence de 1 Hz lorsque la mesure du temps est active.

Réf. de commande

6.523	.	01	X (a)	.	3	X (b)	0

a *Sortie*
1 = sortie par optocoupleur
2 = pas de sortie

b *Niveau de commutation des entrées*
0 = standard (HTL)
A = 4 ... 30 V DC

Etendue de la livraison
- compteur horaire
- étrier de montage
- cadre frontal pour fixation par vis (T008181) 56 x 40 mm [2.20 x 1.57"], découpe d'encastrement 50 x 25 mm [1.97 x 0.98"]
- cadre frontal pour fixation par étrier (T008180) 53 x 28 mm [2.09 x 1.10"], découpe d'encastrement 50 x 25 mm [1.97 x 0.98"]
- joint
- instructions d'utilisation, multilingues

© Fritz Kübler GmbH, sous réserve de modifications et d'erreurs. 02/2024

Compteurs horaires LED | h, min, sec ou hh.mm.ss (DC) | Codix 523

Accessoires / Exemple de montage

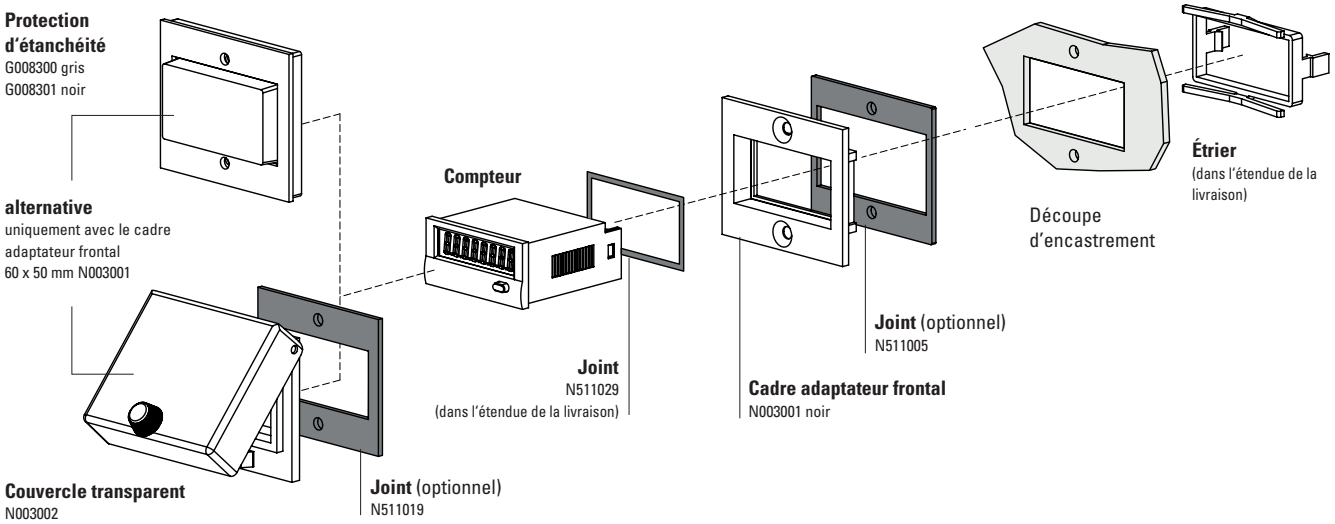

		Type / Dimensions	Description		Ref. de commande	Joint correspondant
Cadre adaptateur frontal		**53 x 28 mm [2.09 x 1.10"]**	reducteur pour découpe 50 x 25 mm [1.97 x 0.98"] à 45 x 22.2 mm [1.77 x 0.94"]	gris noir anthracite	**T008164** **T008165** **T008180**	**N511015**
		56 x 40 mm [2.20 x 1.57"]	reducteur pour découpe 50 x 25 mm [1.97 x 0.98"] à 45 x 22.2 mm [1.77 x 0.94"] montage à vis	noir anthracite	**T008161** **T008181**	**N511045**
		72 x 36 mm [2.83 x 1.42"]	reducteur pour découpe 68 x 33 mm [2.68 x 1.30"] à 45 x 22.2 mm [1.77 x 0.94"]	noir et anodisé argent en kit	**162704Set**	–
		60 x 50 mm [2.36 x 1.97"]	reducteur pour découpe 54 x 29 mm [2.13 x 1.14"] à 45 x 22.2 mm [1.77 x 0.94"] montage à vis	noir	**N003001**	**N511005**
		48 x 48 mm [1.89 x 1.89"]	reducteur pour découpe 45 x 45 mm [1.77 x 1.77"] à 45 x 22.2 mm [1.77 x 0.94"]	noir	**T008883**	–
Protection d'étanchéité IP65		**K1**	uniquement avec le cadre adaptateur frontal 60 x 50 mm N003001	transparent / gris transparent / noir	**G008300** **G008301**	–
Couvercle transparent IP65		**1 Dv** (sur cadre monté)	couvercle verrouillable, reducteur pour découpe 54 x 29 mm [2.13 x 1.14"], uniquement avec le cadre adaptateur frontal 60 x 50 mm N003001	transparent / noir	**N003002**	**N511019**
Joint de compteur			48 x 24 mm (pour le montage dans le cadre adapteur frontal) 49 x 25 mm		**N511029** **N511034**	
Châssis de montage		**découpe 50 x 25 mm [1.97 x 0.98"]**	via adaptateur T008180 pour montage sur profilé chapeau DIN 35 [1.38]	chromaté	**G300004**	–
Boîtier factice		**48 x 24 mm [1.89 x 0.94"]**	reducteur pour découpe 45 x 22.2 mm [1.77 x 0.94"] et découpe 50 x 25 mm [1.97 x 0.98"]	anthracite	**G003836**	–

dans l'étendue de la livraison

© Fritz Kübler GmbH, sous réserve de modifications et d'erreurs. 02/2024

Compteurs horaires LED	h, min, sec ou hh.mm.ss (DC)	Codix 523

Caractéristiques techniques

Caractéristiques techniques générales

Affichage		6 digits, affichage rouge à LED 7 segments; hauteur 8 mm [0.32“]
Sauvegarde des données		EEPROM
Température de fonctionnement	10 ... 26 V DC > 26 ... 30 V DC	-20 °C ... +65 °C [-4 °F ... +149 °F] -20 °C ... +55 °C [-4 °F ... +131 °F] (sans condensation)
Température de stockage		-25 °C ... +70 °C [-13 °F ... +158 °F]

Caractéristiques électriques

Tension d’alimentation	10 ... 30 V DC, avec protection contre les inversions de polarité
Consommation	max. 55 mA

Caractéristiques mécaniques

Boîtier		boîtier à encastrer DIN 43700, 48 x 24 mm [1.89 x 0.94“] gris foncé Ral 7021
Indice de protection		IP65 (face avant)
Poids		env. 50 g [1.76 oz]
Résistance aux vibrations	s. EN 60068-2-6	10 ... 55 Hz / 1 mm [0.04“] / 30 min
Résistance aux chocs	s. EN 60068-2-27	100 G: 2 ms 10 G: 6 ms

Entrées

Polarité des entrées		programmable, NPN ou PNP pour toutes les entrées
Résistance d’entrée		env. 5 kΩ
Resolution		jusqu‘à 0,001 s
Durée minimale de l’impulsion sur l’entrée de repositionnement		5 ms
Niveau de commutation des entrées (HTL)	LOW HIGH	0 ... 0,2 x U_B (V DC) 0,6 x U_B ... 30 V DC
Niveau de commutation des entrées 4 ... 30 V DC	LOW HIGH	0 ... 2 V DC 4 ... 30 V DC
Précision		<50 ppm

Sorties (en option)

Sortie par optocoupleur	max. 30 V DC, 10 mA

Homologations

Conformité UL selon		Fichier n° E128604
Conformité CE selon	Directive CEM Directive RoHS	2014/30/EU 2011/65/EU

Utilisations des compteurs horaires, compteurs d’heures de fonctionnement et chronomètres

- Mesure de temps, par exemple acquisition des heures de fonctionnement de toutes les machines et installations comme p. ex. compresseurs, solariums, lampes et luminaires spéciaux
- Accessoires, équipement OEM ou équipement ultérieur de machines de production
- Chronométrage de temps courts de process et de procédures, chronométrage lors de manifestations sportives
- Acquisition des heures de fonctionnement de véhicules à moteur et suivi des temps sur des voitures de rallye.

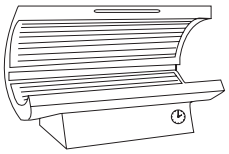

Heures de fonctionnement de lampes UV

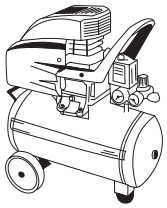

Heures de fonctionnement

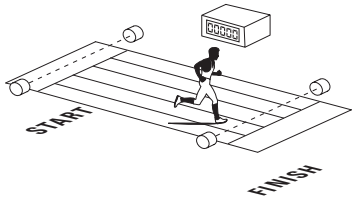

Mesure de temps courts > 1 ms

© Fritz Kübler GmbH, sous réserve de modifications et d'erreurs. 02/2024

Compteurs horaires LED | h, min, sec ou hh.mm.ss (DC) | Codix 523

Synoptique

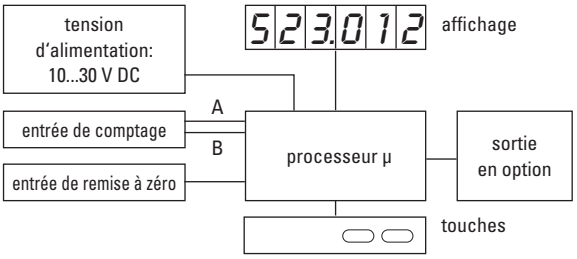

Raccordement

Borne	sans optocoupleur
1	10 ... 30 V DC
2	0 V GND
3	INP A
4	INP B
5	reset

Borne	avec optocoupleur (NPN)
1	10 ... 30 V DC
2	0 V GND
3	INP A
4	INP B
5	reset
6	Emetteur
7	Collecteur

Dimensions

Dimensions en mm [inch]

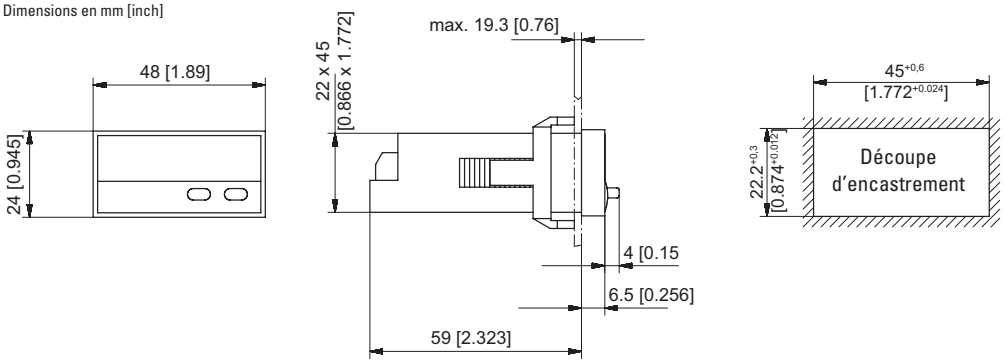

Cadre avant pour fixation par étrier (fourni avec l'appareil)

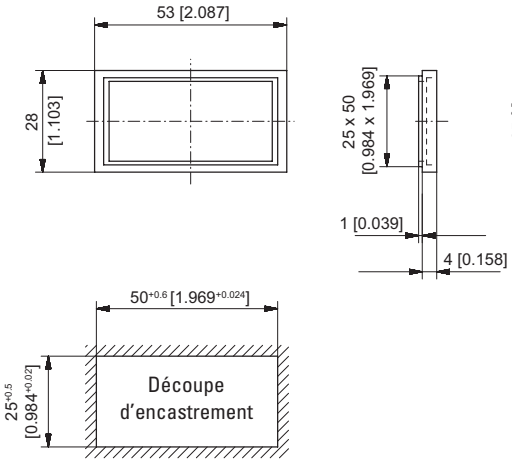

Cadre avant pour fixation par vis (fourni avec l'appareil)

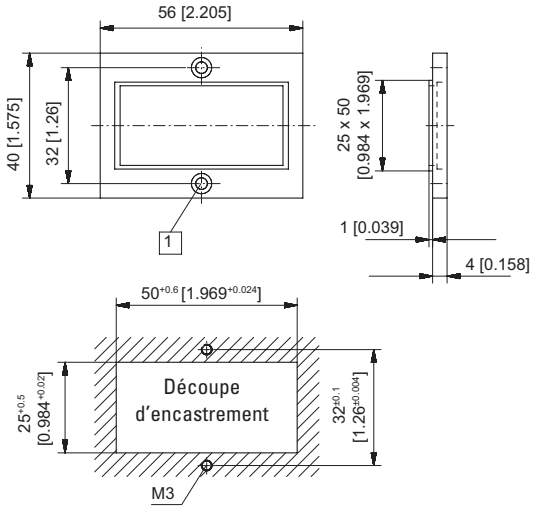

1 Fraisure Af3, DIN 74

© Fritz Kübler GmbH, sous réserve de modifications et d'erreurs. 02/2024