Betriebsstundenzähler / Zeitzähler, elektronisch

LCD-Betriebsstundenzähler | **Max. Zeitbereich 99999 h 59 min oder 99999.99 h** | **Codix 134**

Der Codix 134 ist ein batteriebetriebener einfacher Betriebsstundenzähler für PNP, NPN und Hochvoltanwendungen.

Verschiedene Zeitbereiche werden über die 7-stellige LCD-Anzeige mit optionaler Hinterleuchtung dargestellt.

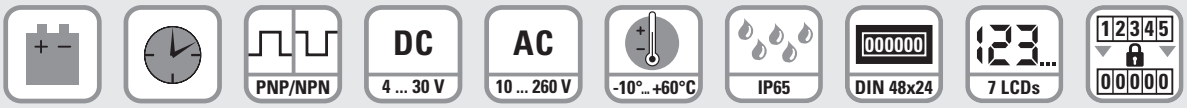

Batterie-versorgung | Zeitzähler | Eingangsart | Impulsspannung | Temperatur-bereich | Hohe Schutzart | DIN Frontplatte | LCD-Anzeige | Verriegelbare Rückstellung

Leistungsfähig

- Hochwertige LCD-Anzeige mit 8 mm Zifferhöhe – optionale Anzeigehinterleuchtung.
- Zeitbereich Stunden mit Minuten oder Industrieminuten 1 Imp = 36 sec über Steuereingang programmierbar.
- Batterielebensdauer 8 Jahre.
- Hochvoltversionen für 10 ... 260 V AC/DC Spannungsimpulse, dadurch direkt über Schütze, Relais und Motoren anzuschließen.
- Sehr hohe Genauigkeit von 100 ppm.

Einfach

- Schraubklemmenanschluss im 5 mm Raster.
- Reset-Taste über Reset Enable Eingang freischaltbar.
- Je nach Ausführung für PNP, NPN Schaltpegel oder Hochvoltversion für 10 ... 260 V AC/DC Schaltspannung.
- Aufgelaufene Zeit immer ablesbar durch Batterieversorgung.
- Hohe Schutzart IP65.

Bestellschlüssel

6.134	.	012	.	8	X (a)	X (b)

(a) *Hintergrundbeleuchtung*
5 = ohne
6 = mit

(b) *Eingangsart: Betriebsstundenzählung*

Eingangsart	*INP A*		*INP B*	
0 = addierend	–		0 ... 0,7 V DC	NPN
1 = addierend	–		4 ... 30 V DC	PNP
3 = addierend	10 ... 260 V AC/DC	AC/DC	10 ... 260 V AC/DC	AC/DC

Lieferumfang
- Zeitzähler
- Spannbügel
- Frontrahmen f. Schraubbefestigung (T008181) 56 x 40 mm, Einbauquerschnitt 50 x 25 mm
- Frontrahmen f. Spannbügelbefestigung (T008180) 53 x 28 mm, Einbauquerschnitt 50 x 25 mm
- Dichtung
- Bedienungsanleitung mehrsprachig

© Fritz Kübler GmbH, Irrtümer und Änderungen vorbehalten. 02/2024

LCD-Betriebsstundenzähler | Max. Zeitbereich 99999 h 59 min oder 99999.99 h | Codix 134

Zubehör / Montagebeispiel

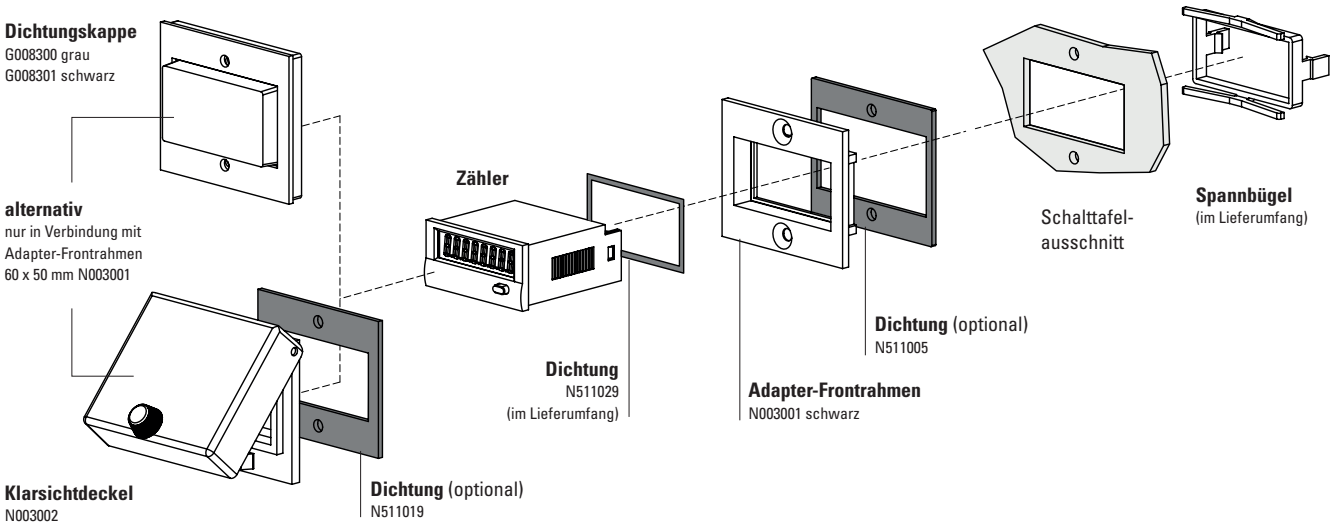

		Typ / Größe	Beschreibung		Bestell-Nr.	passende Dichtung
Adapter-Frontrahmen		**53 x 28 mm**	für Ausschnitt 50 x 25 mm auf 45 x 22,2 mm	grau schwarz anthrazit	**T008164** **T008165** **T008180**	**N511015**
		56 x 40 mm	für Ausschnitt 50 x 25 mm auf 45 x 22,2 mm Schraubbefestigung	schwarz anthrazit	**T008161** **T008181**	**N511045**
		72 x 36 mm	für Ausschnitt 68 x 33 mm auf 45 x 22,2 mm	schwarz u. silber eleoxiert als Set	**162704Set**	–
		60 x 50 mm	für Ausschnitt 54 x 29 mm auf 45 x 22,2 mm Schraubbefestigung	schwarz	**N003001**	**N511005**
		48 x 48 mm	für Ausschnitt 45 x 45 mm auf 45 x 22,2 mm	schwarz	**T008883**	–
Dichtungskappe IP65		**K1**	nur in Verbindung mit Adapter-Frontrahmen 60 x 50 mm N003001	transparent / grau transparent / schwarz	**G008300** **G008301**	–
Klarsichtdeckel IP65		**1 Dv** (auf Rahmen montiert)	Deckel verriegelbar, für Ausschnitt 54 x 29 mm, nur in Verbindung mit Adapter-Frontrahmen 60 x 50 mm N003001	transparent / schwarz	**N003002**	**N511019**
Dichtung Zähler			48 x 24 mm (für Einbau in Adapter-Frontrahmen) 49 x 25 mm		**N511029** **N511034**	
Aufbaurahmen		**Ausschnitt 50 x 25 mm**	über Adapter T008180 für Schnappmontage auf 35 mm Hut-Schiene nach DIN	chromatiert	**G300004**	–
Blindgehäuse		**48 x 24 mm**	für Ausschnitt 45 x 22,2 mm und 50 x 25 mm	anthrazit	**G003836**	–

im Lieferumfang

© Fritz Kübler GmbH, Irrtümer und Änderungen vorbehalten. 02/2024

LCD-Betriebsstundenzähler	Max. Zeitbereich 99999 h 59 min oder 99999.99 h	Codix 134

Technische Daten

Allgemeine technische Daten

Anzeige	LCD, 7-stellig, 8 mm hoch
Anzeigehinterleuchtung	externe Spannungsversorgung 24 V DC +/-20 %, 50 mA
Zählrichtung	addierend
Anzeigebereich	siehe unten
Reset	manuell und elektrisch
Arbeitstemperatur	-10 °C ... +55 °C (nicht betauend)
Betriebstemperatur	-10 °C ... +60 °C (nicht betauend)
Lagertemperatur	-20 °C ... +70 °C
Relative Luftfeuchtigkeit	< 85 % (nicht betauend)
Höhe	bis 2000 m

Elektrische Kennwerte

Spannungsversorgung		interne Lithium Batterie ca. 8 Jahre bei 20 °C
Gerätesicherheit	Auslegung nach	EN 61010 Teil 1
	Schutzklasse	2
	Einsatzgebiet	Verschmutzungsgrad 2
Messfehler		pro Start/Stop-Zyklus kann ein maximaler Fehler der kleinsten eingestellten Messzeit erfolgen

Mechanische Kennwerte

Gehäuse	dunkelgrau RAL 7021
Schutzart	IP65 (frontseitig)
Gewicht	ca. 50 g

Zähleingänge

A. Timer Eingänge der DC Geräte (max. 30 V DC) INP B

Timer Eingang	NPN oder PNP	vom Typ abhängig (s. Tabelle)	
Schaltpegel	NPN	LOW	0 ... 0,7 V DC
		HIGH	3 ... 30 V DC
	PNP	LOW	0 ... 0,7 V DC
		HIGH	4 ... 30 V DC
Zählbeginn	NPN	wenn LOW Signal am Timer-Eingang anliegt	
	PNP	wenn HIGH Signal am Timer-Eingang anliegt	

B. Timer Eingänge der Hochvolt Geräte (10 ... 260 V DC/V AC) INP A

Timer Eingang	Optokopplereingang	
Mindestimpulszeit	16 ms	
Schaltpegel	LOW	0 ... 2 V DC/V AC
	HIGH	10 ... 260 V DC/V AC
Zählbeginn	wenn HIGH Signal am Timer-Eingang anliegt	

C. Umschalten der Zeitbereiche (Mode)

Kontakteingang		Open Collector (nach 0 V schaltend)	
	NPN	LOW	0 ... 0,7 V DC
		HIGH	3 ... 5 V DC
Zeitbereiche	je nach Beschaltung (s. Tabelle)		

D. Rücksetzeingang für DC (Reset) und Hochvolt (INPB)

Mindestimpulszeit	DC	50 ms	
	Hochvolt	16 ms	
Kontakteingang DC	NPN	LOW	0 ... 0,7 V DC
		HIGH	3 ... 30 V DC
Hochvolteingang	10 ... 260 V AC/DC		

E. Reset Verriegelungseingang (für DC und AC)

Elektrische Verriegelung der Rücksetztaste			
Eingang unbeschaltet	Rücksetztaste verriegelt		
Kontakteingang	Open Collector NPN (nach 0 V schaltend)		
Schaltpegel	NPN	LOW	0 ... 0,7 V DC
		HIGH	3 ... 5 V DC

Zulassungen

UL-konform gemäß	File-Nr. E128604
CE-konform gemäß	
EMV-Richtlinie	2014/30/EU
RoHS-Richtlinie	2011/65/EU
Niederspannungsrichtlinie	2014/35/EU

© Fritz Kübler GmbH, Irrtümer und Änderungen vorbehalten. 02/2024

LCD-Betriebsstundenzähler | Max. Zeitbereich 99999 h 59 min oder 99999.99 h | Codix 134

Anschlussbelegung

DC-Typ: 6.134.012.8x0

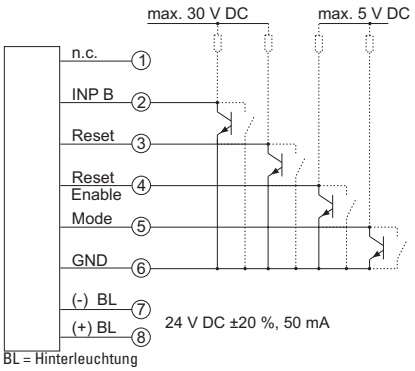

DC-Typ: 6.134.012.8x1

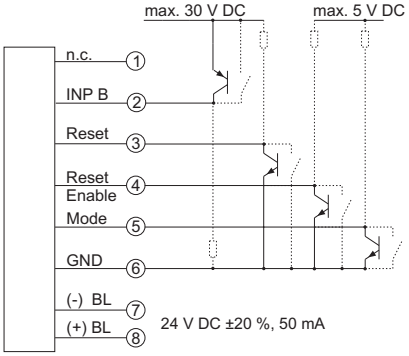

AC-Typ: 6.134.012.8x3

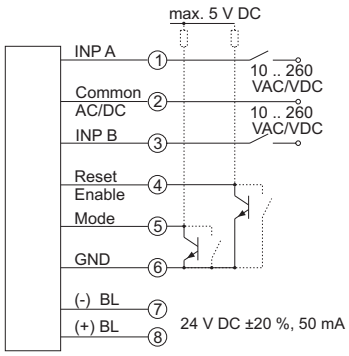

Anzeige und Zeitbereiche

Zeitbereiche	Anzeige
99999 h 59 m	99999-59
99999.99 h	99999-99

Maßbilder

Maße in mm [inch]

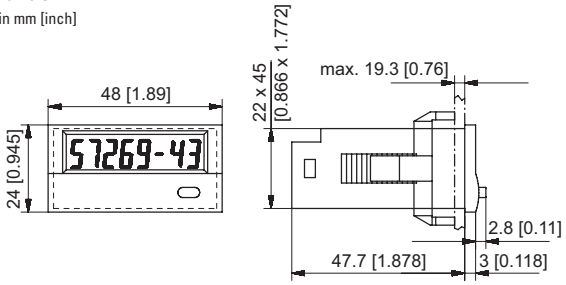

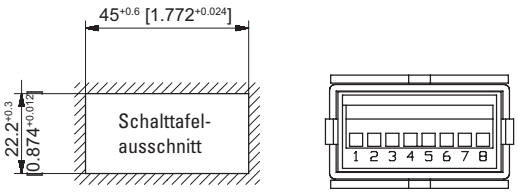

Frontrahmen für Spannbügelbefestigung (im Lieferumfang enthalten)

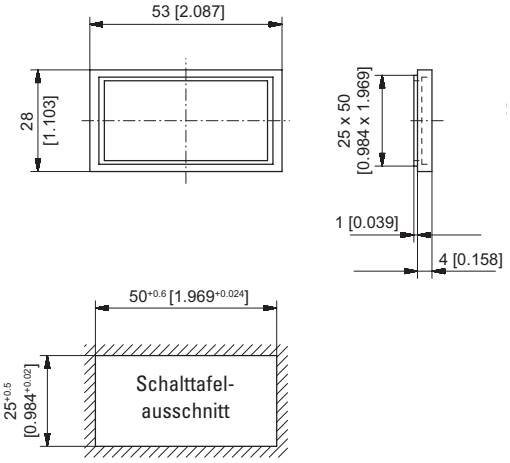

Frontrahmen für Schraubbefestigung (im Lieferumfang enthalten)

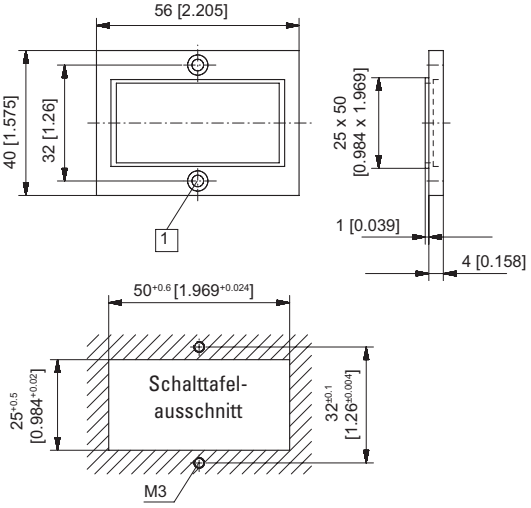

1 Senkung Af3, DIN 74

© Fritz Kübler GmbH, Irrtümer und Änderungen vorbehalten. 02/2024