Compteur d'impulsions, électroniques

Compteur d'impulsions LCD | **Avec sens de comptage DC ou compteur différentiel AC+DC (batterie)** | **Codix 131**

Le Codix 131 est un compteur d'impulsions simple alimenté par batterie avec entrée de comptage différentiel ou de sens de comptage. Il est équipé d'un afficheur à cristaux liquides à 8 digits, d'un rétroéclairage en option, pour des applications NPN, PNP et haute tension.

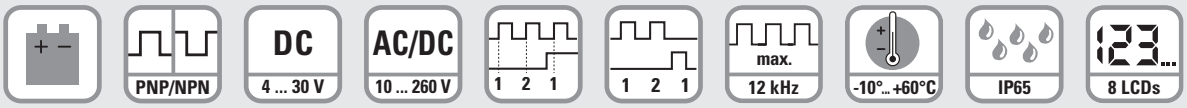

Alimentation par batterie | Type d'entrée | Tension des impulsions | Comptage avec sens de comptage (DIR) | Comptage différentiel (up.dn) | Fréquence de comptage max. | Plage de températures | Niveau de protection élevé | Affichage à LCD

Puissant

- Afficheur à cristaux liquides de haute qualité, hauteur des chiffres 8 mm.
- Sens de comptage additionnant et soustrayant par une entrée de sens de comptage ou différentielle.
- Durée de vie de la batterie environ 8 ans.
- Rétroéclairage de l'afficheur en option.
- Fréquence de comptage max. 12 kHz.
- Indice de protection élevé IP65.

Simple

- Bornes à vis, pas 5 mm.
- La touche Reset peut être activée par l'entrée « Reset Enable ».
- Pour flancs de comptage positifs ou négatifs selon la version.
- Version haute tension pour impulsions en tension de 10 … 260 V AC/DC.
- Grand afficheur 8 digits, hauteur des chiffres 8 mm.

Ref. de commande

6.131 . 012 . 8 X X
(a) (b)

a *Rétroéclairage*
5 = sans
6 = avec

b *Entrée de comptage: Cnt.Dir [1] / UP.DN [2] – monocanal, additionnant ou soustrayant*

Type d'entrée	*INP A*				*INP B*			
0 = Cnt.Dir [1] / UP.DN [2]	0 ... 0,7 V DC	comptage	NPN	7 kHz	0 ... 0,7 V DC	comptage / sens de comptage	NPN	7 kHz
1 = Cnt.Dir [1] / UP.DN [2]	4 ... 30 V DC	comptage	PNP	12 kHz	4 ... 30 V DC	comptage / sens de comptage	PNP	12 kHz
3 = UP.DN [2]	10 ... 260 V AC/DC	comptage	AC/DC	30 Hz	10 ... 260 V AC/DC	comptage	AC/DC	30 Hz

Etendue de la livraison
- compteur d'impulsions
- étrier de montage
- cadre frontal pour fixation par vis (T008181) 56 x 40 mm [2.20 x 1.57"], découpe d'encastrement 50 x 25 mm [1.97 x 0.98"]
- cadre frontal pour fixation par étrier (T008180) 53 x 28 mm [2.09 x 1.10"], découpe d'encastrement 50 x 25 mm [1.97 x 0.98"]
- joint
- instructions d'utilisation, multilingues

1) Entrée de comptage avec entrée de sens de comptage.
2) Une entrée de comptage additionnant et une entrée de comptage soustrayant (mode différentiel).

© Fritz Kübler GmbH, sous réserve de modifications et d'erreurs. 02/2024

Compteur d'impulsions LCD | Avec sens de comptage DC ou compteur différentiel AC+DC (batterie) | Codix 131

Accessoires / Exemple de montage

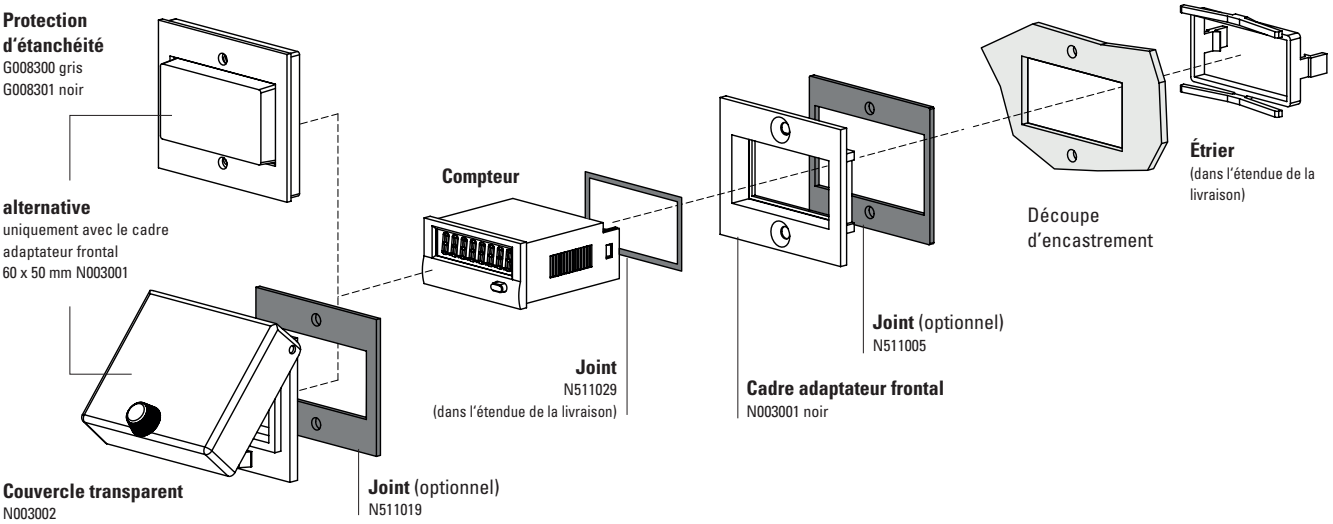

		Type / Dimensions	Description		Ref. de commande	Joint correspondant
Cadre adaptateur frontal		**53 x 28 mm [2.09 x 1.10"]**	reducteur pour découpe 50 x 25 mm [1.97 x 0.98"] à 45 x 22.2 mm [1.77 x 0.94"]	gris noir anthracite	**T008164** **T008165** **T008180**	**N511015**
		56 x 40 mm [2.20 x 1.57"]	reducteur pour découpe 50 x 25 mm [1.97 x 0.98"] à 45 x 22.2 mm [1.77 x 0.94"] montage à vis	noir anthracite	**T008161** **T008181**	**N511045**
		72 x 36 mm [2.83 x 1.42"]	reducteur pour découpe 68 x 33 mm [2.68 x 1.30"] à 45 x 22.2 mm [1.77 x 0.94"]	noir et anodisé argent en kit	**162704Set**	–
		60 x 50 mm [2.36 x 1.97"]	reducteur pour découpe 54 x 29 mm [2.13 x 1.14"] à 45 x 22.2 mm [1.77 x 0.94"] montage à vis	noir	**N003001**	**N511005**
		48 x 48 mm [1.89 x 1.89"]	reducteur pour découpe 45 x 45 mm [1.77 x 1.77"] à 45 x 22.2 mm [1.77 x 0.94"]	noir	**T008883**	–
Protection d'étanchéité IP65		**K1**	uniquement avec le cadre adaptateur frontal 60 x 50 mm N003001	transparent / gris transparent / noir	**G008300** **G008301**	–
Couvercle transparent IP65		**1 Dv** (sur cadre monté)	couvercle verrouillable, reducteur pour découpe 54 x 29 mm [2.13 x 1.14"], uniquement avec le cadre adaptateur frontal 60 x 50 mm N003001	transparent / noir	**N003002**	**N511019**
Joint de compteur			48 x 24 mm (pour le montage dans le cadre adapteur frontal) 49 x 25 mm		**N511029** **N511034**	
Châssis de montage		**découpe 50 x 25 mm [1.97 x 0.98"]**	via adaptateur T008180 pour montage sur profilé chapeau DIN 35 [1.38]	chromaté	**G300004**	–
Boîtier factice		**48 x 24 mm [1.89 x 0.94"]**	reducteur pour découpe 45 x 22.2 mm [1.77 x 0.94"] et découpe 50 x 25 mm [1.97 x 0.98"]	anthracite	**G003836**	–

dans l'étendue de la livraison

© Fritz Kübler GmbH, sous réserve de modifications et d'erreurs. 02/2024

Compteur d'impulsions LCD | Avec sens de comptage DC ou compteur différentiel AC+DC (batterie) | Codix 131

Caractéristiques techniques

Caractéristiques techniques générales

Zähleingänge DC-Geräte (max. 30 V DC)		
Schneller Zähleingang		max. 12 kHz (PNP), 7 kHz (NPN)
Schaltpegel NPN	LOW	0 ... 0,7 V DC
	HIGH	3 ... 30 V DC
Schaltpegel PNP	LOW	0 ... 0,7 V DC
	HIGH	4 ... 30 V DC
Zähleingänge Hochvolt Geräte (10 ... 260 V DC/AC)		
A-subtrahierend	Optokopplereingang	max. 30 Hz
B-addierend	Mindestimpulszeit	16 ms
Schaltpegel	LOW	0 ... 2 V AC/DC
	HIGH	10 ... 260 V AC/DC
Betriebsartumschaltung (nur für DC Geräte)		
Betriebsart		Zählrichtung / Differenz
Kontakteingang		Open Collector NPN (nach 0 V schaltend)
Schaltpegel – NPN	LOW	0 ... 0,7 V DC
	HIGH	3 ... 5 V DC
Rücksetzeingang (für DC und Hochvolt)		
Mindestimpulszeit	DC	50 ms
	Hochvolt	16 ms
Kontakteingang DC – NPN	LOW	0 ... 0,7 V DC
	HIGH	3 ... 30 V DC
Elektrische Verriegelung der Reset-Taste (für DC und Hochvolt)		
Kontakteingang		Open Collector NPN (nach 0 V schaltend)
Schaltpegel – NPN	LOW	0 ... 0,7 V DC
	HIGH	3 ... 5 V DC

Entrée de comptage

Entrée de comptage, exécution DC (max. 30 V DC)		
entrée de comptage rapide		max. 12 kHz (PNP), 7 kHz (NPN)
niveau de commutation NPN	LOW	0 ... 0,7 V DC
	HIGH	3 ... 30 V DC
niveau de commutation PNP	LOW	0 ... 0,7 V DC
	HIGH	4 ... 30 V DC
Entrée de comptage, exécution haute tension (10 ... 260 V DC/AC)		
A soustrayant	entrée optocoupleur	max. 30 Hz
B additionnant	durée min. de l'imp.	16 ms
niveau de commutation	LOW	0 ... 2 V AC/DC
	HIGH	10 ... 260 V AC/DC
Changement de sens de comptage (version DC uniquement)		
mode		voir réf. de commande
entrée de contact		collecteur ouvert NPN (commutation à 0 V DC)
niveau de commutation – NPN	LOW	0 ... 0,7 V DC
	HIGH	3 ... 5 V DC
Entrée de remise à zéro (DC et haute tension)		
durée min. de l'impulsion	DC	50 ms
	haute tension	16 ms
entrée de contact DC – NPN	LOW	0 ... 0,7 V DC
	HIGH	3 ... 30 V DC
Verrouillage électrique de la touche de remise à zéro (DC et haute tension)		
entrée de contact		collecteur ouvert NPN (commutation à 0 V DC)
niveau de commutation – NPN	LOW	0 ... 0,7 V DC
	HIGH	3 ... 5 V DC

Caractéristiques mécaniques

Boîtier	gris foncé RAL 7021
Protection	IP65 (face avant)
Poids	env. 50 g [1.76 oz]

Homologations

Conformité UL selon		Fichier n° E128604
Conformité CE selon		
	Directive CEM	2014/30/EU
	Directive RoHS	2011/65/EU
	Directive Basse Tension	2014/35/EU

Raccordement

Type DC: 6.131.012.8x0

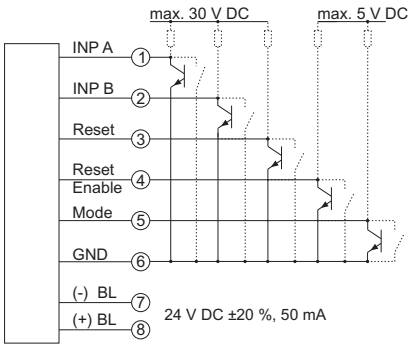

Type DC: 6.131.012.8x1

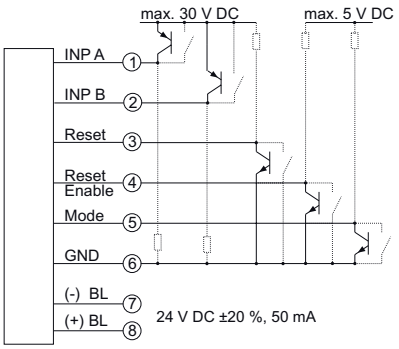

Type AC: 6.131.012.8x3

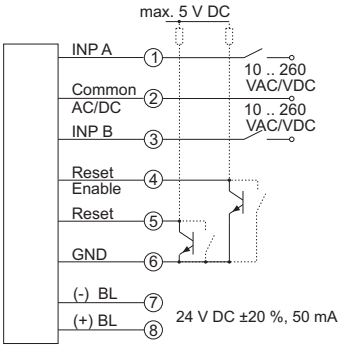

BL = rétroéclairage

© Fritz Kübler GmbH, sous réserve de modifications et d'erreurs. 02/2024

Compteur d'impulsions LCD | **Avec sens de comptage DC ou compteur différentiel AC+DC (batterie)** | **Codix 131**

Dimensions

Dimensions en mm [inch]

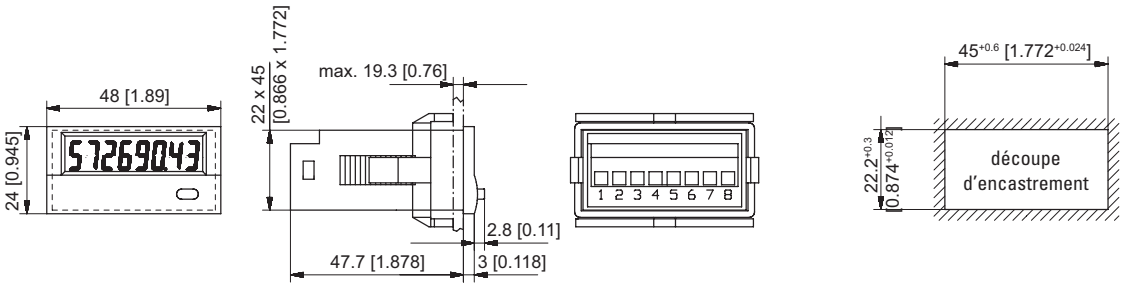

Cadre frontal pour fixation par étrier (fourni avec l'appareil)

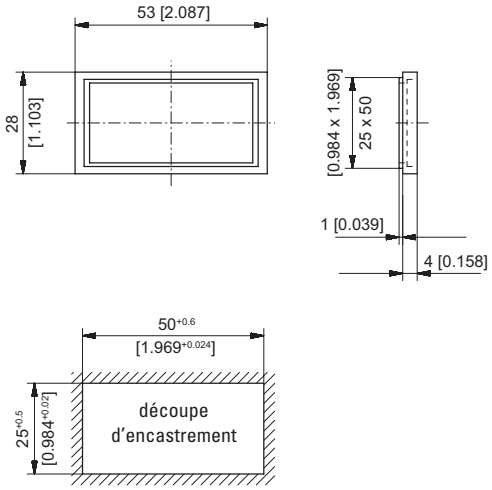

Cadre frontal pour fixation par étrier (fourni avec l'appareil)

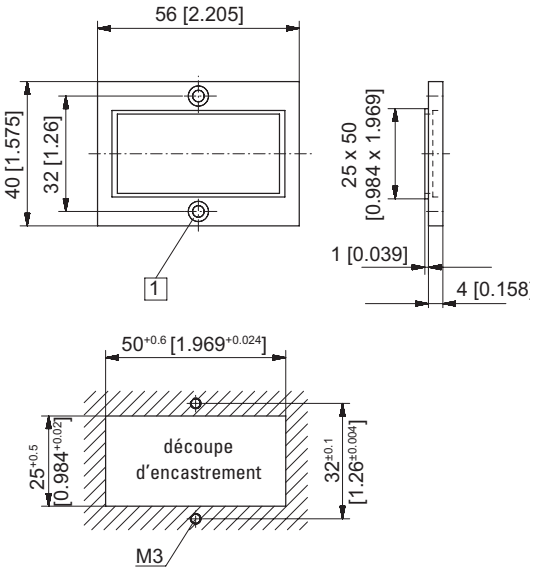

1 Fraisure Af3, DIN 74

© Fritz Kübler GmbH, sous réserve de modifications et d'erreurs. 02/2024